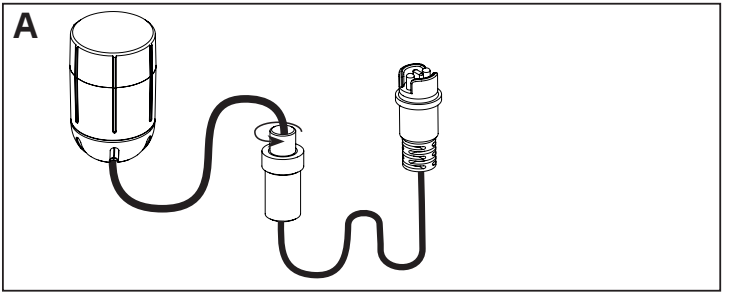
A

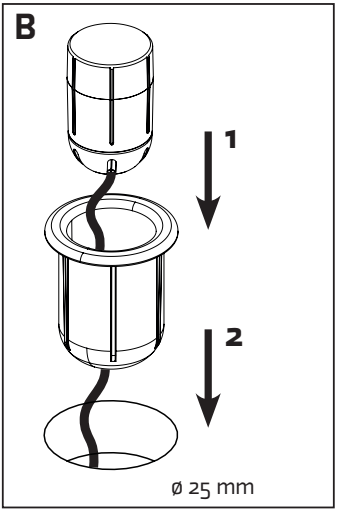
B
1
2
ø 25 mm

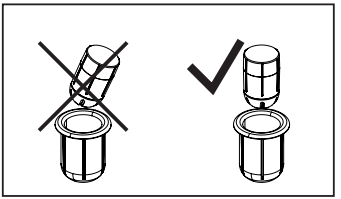

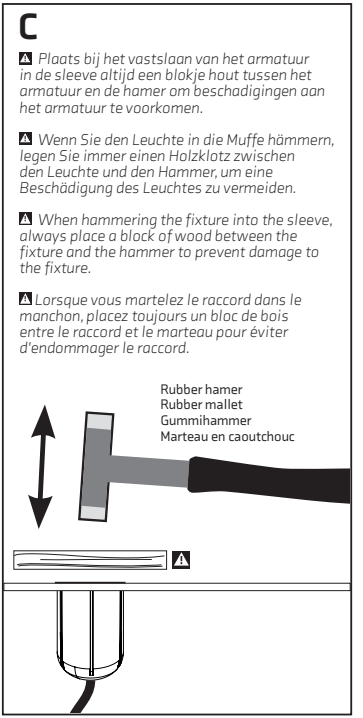
C
⚠ Plaats bij het vastslaan van het armatuur in de sleeve altijd een blokje hout tussen het armatuur en de hamer om beschadigingen aan het armatuur te voorkomen.
⚠ Wenn Sie den Leuchte in die Muffe hämmern, legen Sie immer einen Holzklotz zwischen den Leuchte und den Hammer, um eine Beschädigung des Leuchtes zu vermeiden.
⚠ When hammering the fixture into the sleeve, always place a block of wood between the fixture and the hammer to prevent damage to the fixture.
⚠ Lorsque vous martelez le raccord dans le manchon, placez toujours un bloc de bois entre le raccord et le marteau pour éviter d'endommager le raccord.
Rubber hamer
Rubber mallet
Gummihammer
Marteau en caoutchouc
⚠